Ficha Técnica Válvulas

Válvula Esclusa

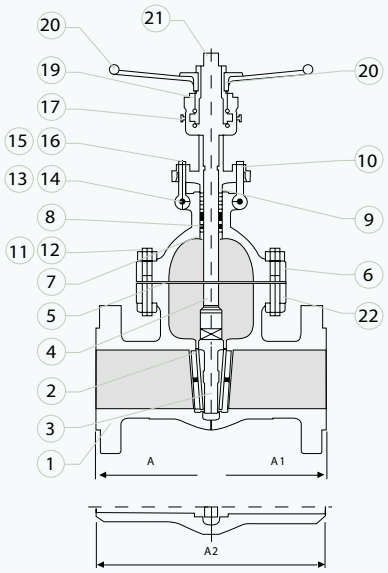

1 CUERPO
2 ANILLO DE ASIENTO
3 OBTURADOR
4 VASTAGO
5 JUNTA
6 BONETE
7 CONTRACIERRE
8 EMPAQUETADURA
9 BUJE PRENSA
10 BRIDA PRENSA
11 ESPARRAGOS CUERPO – BONETE
12 TUERCA CUERPO – BONETE
13 PASADOR
14 TUERCA PASADOR
15 TORNILLO DE OJO
16 TUERCA TORNILLO DE OJO
17 LUBRICADOR
18 BUJE TUERCA
19 TAPA BUJE
20 VOLANTE
21 TUERCA OBTURADOR
22 PLACA DE IDENTIFICACIÓN

INFORMACION

(Diseñadas de acuerdo a API 600. ANSI B 16.34 y BS 1414

Las válvulas esclusas son comunmente utilizadas como válvulas de bloqueo. Su robustez y cierre hermético metal-metal hacen que sean adaptables a las más altas exigencias de servicio. Son usadas donde la baja pérdida de carga y el servicio bidireccional (abierto-cerrado) es requerido. La junta cuerpo-bonete puede ser plana, macho-hembra o tipo ring joint, dependiendo de la serie de servicio.

La cuña u obturador puede ser sólida o flexible, cuyas guías se encuentran alineadas para evitar posibles daños en los cierres. Los detalles constructivos puede variar en función de las dimensiones y series.
Para materiales posibles y una completa descripción de este o cualquier producto en particular, por favor comuníquese con nosotros.

Esclusa SERIE 150#

(Altura del resalte: RF = 1.52 , RJ = 6.35)

DIÁMETRO	NPS	1 1/2"	2"	2 1/2"	3"	4"	5"	6"	8"	10"	12"	14"	16"	18"	20"	24"
	DN	40	50	65	80	100	125	150	200	250	300	350	400	450	500	600
• Extremos	RF A	165.1	178	190.5	203	229	254	267	292	330.2	355.6	381	406	432	457	508
	RJ A1	177.6	190.5	203.2	215.9	241.3	266.7	279.4	304.8	342.9	368.3	393.7	419.1	444.5	469.9	520.7
	BW A2	165.1	216	241.3	284	305	381	403	419	457	501	572	610	660	711	813
• Bridas	Ø EXTERIOR	127	152	178	191	228.6	254	280	343	406	483	533	597	635	698.7	813
	RJ Nº	R19	R22	R25	R29	R36	R40	R43	R48	R52	R56	R59	R64	R68	R72	R76
	ESP. S/RESALTE	12.6	14.3	16	17.5	22.3	22.3	23.9	26.9	28.6	30.2	33.4	35	38.1	41.4	46.2
• Volante		200	200	200	230	250	250	300	350	400	450	560	660	710	760	860
• Circ. de agujeros		28.4	120.5	139.5	152.5	190.5	216	241.5	298.5	362	432	476	540	578	635	750
• Cantidad		4	4	4	4	8	8	8	8	12	12	12	16	16	20	20
• Diam. de agujeros		16	19	19	19	19	22	22	22	25	25	29	29	32	32	35

Exclusa Serie 300#

(Altura del resalte: RF = 1.52 , RJ = 6.35)

DIÁMETRO	NPS	1 1/2"	2"	2 1/2"	3"	4"	5"	6"	8"	10"	12"	14"	16"	18"	20"
	DN	40	50	65	80	100	125	150	200	250	300	350	400	450	500
• Extremos	RF A	190.5	215.9	241.3	282.6	304.8	393.7	403.2	419.1	457.2	501.7	762	838.2	914.4	990..6
	RJ A1	203.2	231.8	257.2	298.5	320.7	406.2	419.1	435	473.1	517.6	777.9	854.1	930.3	1009.7
	BW A2	190.5	215.9	241.3	282.6	304.8	393.7	403.2	419.1	457.2	501.7	762	838.2	914.4	990.6
• Bridas	Ø EXTERIOR	155.4	165	190	210	254	280	318	381	445	521	584	648	711.2	774.7
	RJ Nº	R20	R23	R26	R30	R37	R41	R45	R49	R53	R57	R61	R65	R69	R73
	ESP. S/RESALTE	19	20.8	23.8	26.9	30.2	33.5	35	39.6	46.2	49.2	52.3	55.6	59	62
• Volante		200	200	200	230	250	355	355	405	460	510	660	*Accionamiento a engranajes*		
• Circ. de agujeros		114.3	127	149	168.5	200	234.9	270	330	387.5	451	514	571.5	628.6	685.8
• Cantidad		4	8	8	8	8	8	12	12	16	16	20	20	24	24
• Diam. de agujeros		22	19	22	22	22	22	22	25	28	32	32	35	35	35

Ficha Técnica Válvulas

Esclusa Serie 600#

(Altura del resalte: RF = 6.35 , RJ = 7.9)

DIÁMETRO	NPS	1 1/2"	2"	2 1/2"	3"	4"	5"	6"	8"	10"	12"
	DN	40	50	65	80	100	125	150	200	250	300
• Extremos	RF A	--	292.1	330.2	355.6	431.8	--	609.6	736.6	838.2	965.2
	RJ A1	--	295.3	333.4	358.8	435	--	562	663.6	790.6	841.4
	BW A2	--	292.1	330.2	355.6	431.8	--	558.8	660.4	78.4	838.2
• Bridas	Ø EXTERIOR	--	165	190	210	273	--	355	419	508	559
	RJ Nº	--	R23	R26	R30	R37	--	R45	R49	R53	R57
	ESP. S/RESALTE	--	25.4	28.5	31.8	31.8	--	47.8	55.7	63.5	66.6
• Volante		--	200	250	300	350	--	450	550	700	760
• Circ. de agujeros		--	127	149	168.5	216	--	292	349	432	489
• Cantidad		--	8	8	8	8	--	12	12	16	20
• Diam. de agujeros		--	19	22	22	25	--	28	32	35	35

Esclusa Serie 900#

(Altura del resalte: RF = 6.35 , RJ = 7.9)

DIÁMETRO	NPS	1 1/2"	2"	2 1/2"	3"	4"	5"	6"	8"	10"	12"
	DN	40	50	65	80	100	125	150	200	250	300
• Extremos	RF A	--	168.3	419.1	381	457.2	--	609.6	736.6	838.2	965
	RJ A1	--	371.5	422.3	384.2	460.4	--	612.8	739.8	841.4	841.
	BW A2	--	368.3	419.9	381	457.7	--	609.6	736.6	838.2	965
• Bridas	Ø EXTERIOR	--	215.9	244.3	241.3	292.2	--	381	469.9	546.1	609
	RJ Nº	--	R24	R27	R31	R37	--	R45	R49	R53	R57
	ESP. S/RESALTE	--	38.1	41.2	38.1	44.5	--	55.7	63.5	69.9	79.2
• Volante		--	300	300	400	450	--	550	600	700	800
• Circ. de agujeros		--	165.1	190.5	190.5	235	--	317.5	393.7	469.9	533.4
• Cantidad		--	8	8	8	8	--	12	12	16	20
• Diam. de agujeros		--	25.4	28.6	25.4	31.7	--	31.7	38.1	38.1	38.1

Esclusa Serie 1500#

(Altura del resalte: RF = 6.35 , RJ = 7.9)

DIÁMETRO	NPS	1 1/2"	2"	2 1/2"	3"	4"	5"	6"	8"	10"	12"
	DN	40	50	65	80	100	125	150	200	250	300
• Extremos	RF A	--	368.3	419.1	469.9	546.1	--	704.9	831.9	--	--
	RJ A1	--	371.5	409.6	473.1	549.3	--	711.2	841.4	--	--
	BW A2	--	368.3	419.1	469.9	546.1	--	704.9	831.9	--	--
• Bridas	Ø EXTERIOR	--	215.9	244.3	266.7	311.2	--	393.7	482.6	--	--
	RJ Nº	--	R24	R27	R35	R39	--	46	50	--	--
	ESP. S/RESALTE	--	38.1	41.1	47.8	53.8	--	82.6	91.9	--	--
• Volante		--	300	350	500	500	--	600	700	--	--
• Circ. de agujeros		--	165.1	190.5	203.2	241.3	--	317.5	393.7	--	--
• Cantidad		--	8	8	8	8	--	12	12	--	--
• Diam. de agujeros		--	25.4	28.4	31.8	35.1	--	38.1	44.5	--	--